Dieses Dokument ist unser geistiges Eigentum. Es darf ohne unsere ausdrückliche Genehmigung weder kopiert, vervielfältigt oder verwertet, noch an Dritte weitergegeben werden. Zuwiderhandlung ist strafbar und wird gerichtlich verfolgt. Copyright reserved! © Owipex GmbH

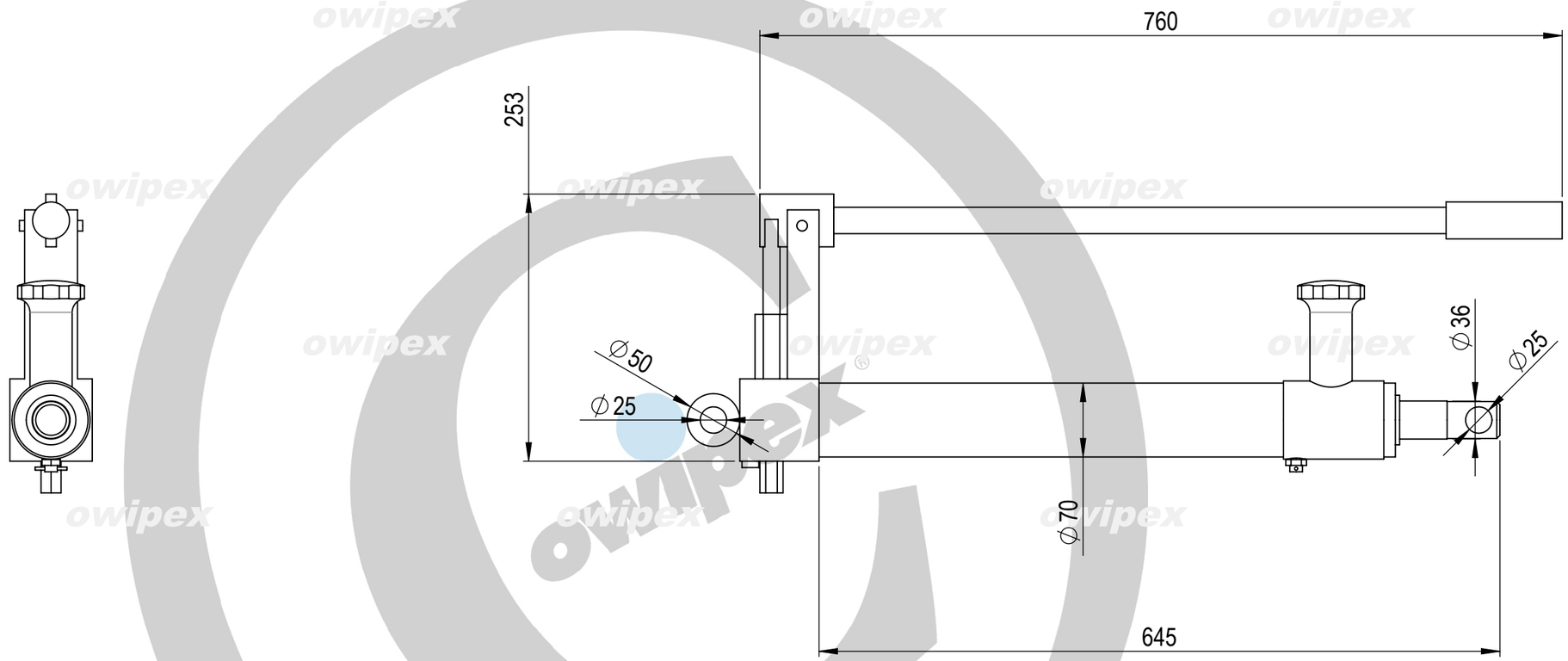

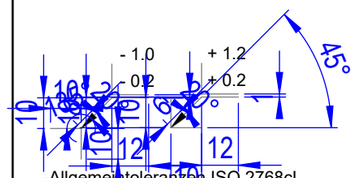

-Allgemeintoleranzen ISO 2768cL
-Schweisstoleranzen ~~SN~~ EN ISO 13920 BF
-Schweissnähte verputzt

Änderungen	-	Erstellt	P. Steinauer	28.10.2010	Massstab 1:5
		Geprüft	Admin	16.03.2022	mm
		Freigegeben	Admin	16.03.2022	
Stückliste	ohne	Auftrags-Nr.			
Stücklistennr.		Gewicht kg	ersetzt durch		Blatt / Anz. 2 / 2 — Format A3
		Sach-Nr.	Ersatz für	-	
owipex		Benennung hydraulikzylinder handhebel			Zeichnungs-Nr. 000368 /-

Plotdatum: 01.05.2025